Kleingehäuse *InterShell IP*

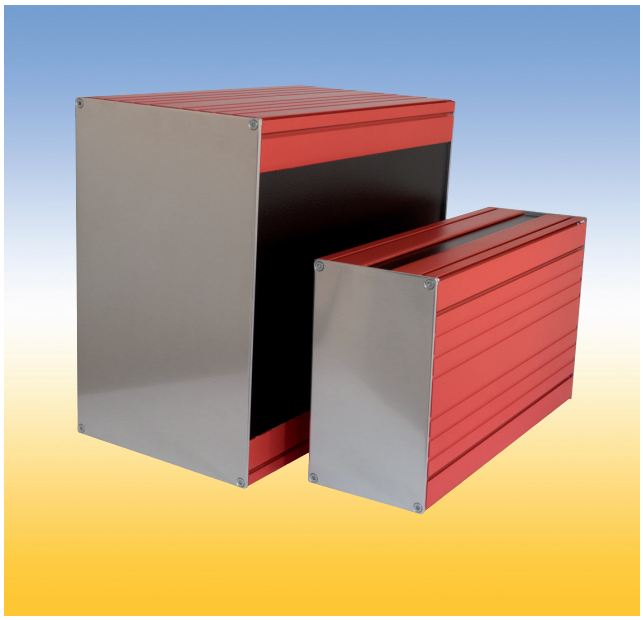

Beschreibung
Das Kleingehäuse *InterShell IP* zeichnet sich durch folgende konstruktiven Besonderheiten aus:

√ Die Nuten der Profile dienen zum Einschieben von Gewindeleisten (Pos. 1-4) und können zur Befestigung von Anbauteilen wie z.B. Bodenbefestigungswinkeln, Stapelbefestigungen etc. genutzt werden.

√ An der Innenseite dienen fünf Nuten (Pos. A-E) im Profil ebenfalls zum Einschieben von Gewindeleisten und können zur Befestigung von Ausbauteilen wie z.B. Kartenführungen genutzt werden.

√ Alternative Oberflächenbehandlungen wie z.B. eine farblose Passivierung oder eine Lackierung aller Sichtflächen sind optional möglich.

√ Frontplatte und Rückwand sind aus 3 mm starkem Blech. Auf Kundenwunsch sind Steckerausbrüche ebenso wie Bedruckung optional möglich.

√ Seitenbleche, Frontplatte und Rückwand sind aus blankem seewasserbeständigem Aluminium. Oberflächenbehandlungen sind hier ebenfalls möglich.

√ Frontplatte und Rückwand werden mit jeweils 4 Senkschrauben befestigt.

√ In den Profilen kann im Bereich der eingesteckten Seitenbleche, zum Schutz gegen Fremdkörper und Spritzwasser, eine Dichtschnur mit 2 mm Durchmesser eingebracht werden.

√ Optimaler Schutz gegen Fremdkörper und Feuchtigkeit wird durch den Einsatz hochwertiger Dichtungsmaterialien gewährleistet.

√ Optional sind zwei leitfähige Varianten an Dichtungen verfügbar um eine optimale Schirmdämpfung zu erhalten:

- Silikon gefüllt mit Partikeln aus vernickeltem Graphit
- Fluorsilikon gefüllt mit leitfähigen Partikeln aus versilbertem Aluminium.

√ Gehäusefüße sind optional erhältlich und können gesondert bestellt werden.

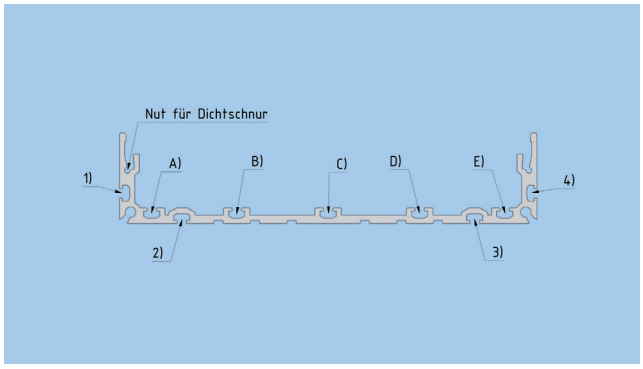

Position der Nuten und der Dichtschnur

Lieferform:
Die Gehäuse werden unmontiert als Bausatz geliefert. Stückzahlabhängig werden die Gehäuse bausatzweise verpackt oder gleiche Teile jeweils zusammengefasst.

Auf Anfrage sind die Gehäuse komplett montiert entsprechend Ihren Anforderungen lieferbar.

Technische Daten

Abmessungen	Kleingehäuse B 145 mm, H 81,8 mm Kleingehäuse 3 HE 42 TE, B 234,3 mm, H 145 mm
Nutzbare Tiefe	150, 200, 250 mm (Innenmaß)
Werkstoffe	Schrauben: Edelstahl Montage- und Gewindeleisten: Stahl oder Edelstahl Profile und Seitenbleche: Aluminium
Oberflächen	Aluminiumteile: blank oder farblos passiviert, Stahlteile verzinkt und farblos passiviert
Schutzart	IP 65
Temperaturbereich	-55 °C bis +160 °C
Schutzerdung	Alle Metallteile sind nach dem Montieren gemäß VDE 100/12.65, § 6 Nb leitend miteinander verbunden

Abmessungen

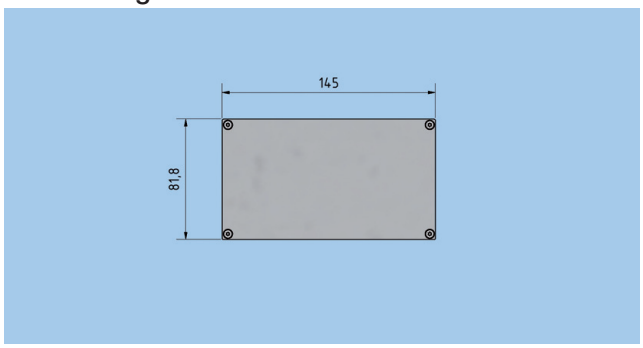

Kleingehäuse InterShell IP Grundaufbau

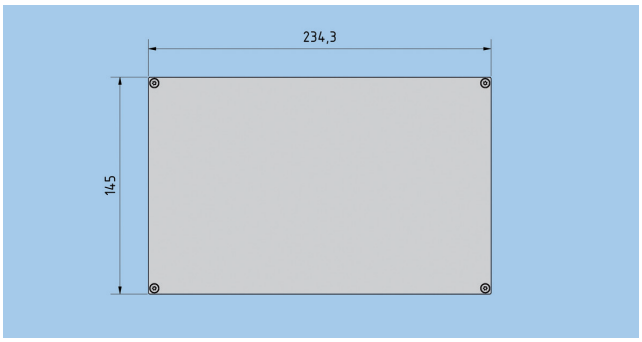

Kleingehäuse InterShell IP für 3 HE 42 TE Innenaufbau

Version 1
Kleingehäuse *InterShell IP* Grundaufbau

Abmessungen der Frontplatte/Rückwand
Breite 145 mm
Höhe 81,8 mm

Version 2
Kleingehäuse *InterShell IP* für 3HE 42 TE

Abmessungen der Frontplatte/ Rückwand
Breite 234,3 mm
Höhe 145 mm

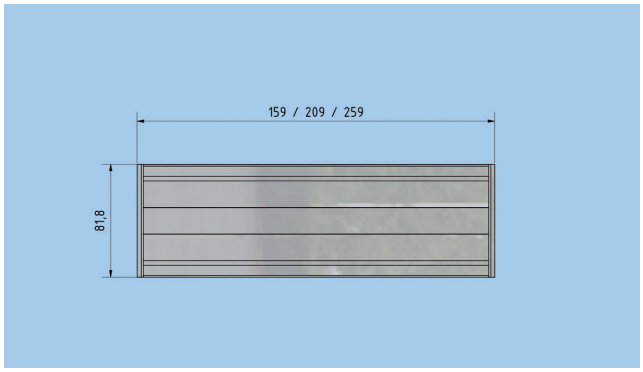

Kleingehäuse InterShell IP Grundaufbau

Kleingehäuse *InterShell IP*

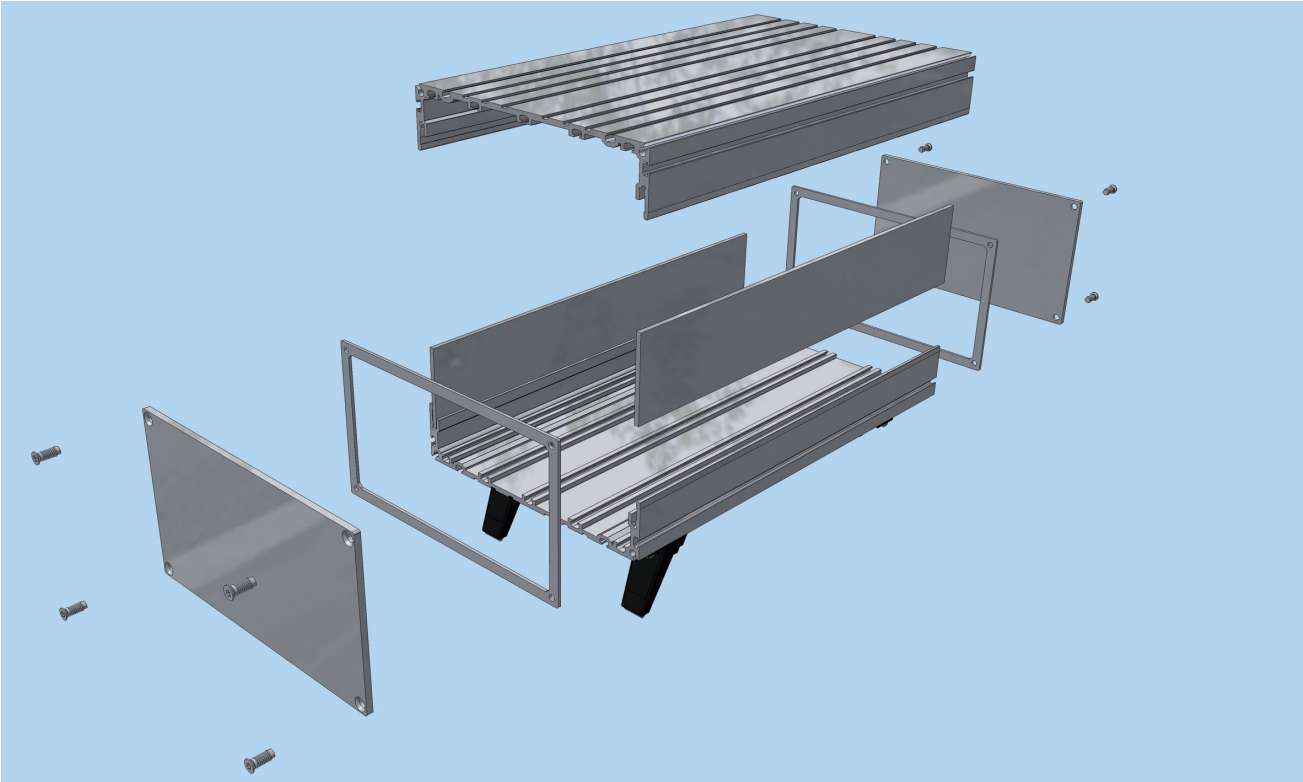

Version 1
Kleingehäuse *InterShell IP* Grundaufbau

Bestellangaben Bausätze

	Bestell-Nr. **409.**
Gehäusetiefe 250 mm	**180 910**
Gehäusetiefe 200 mm	**180 965**
Gehäusetiefe 150 mm	**180 967**

Lieferumfang

	Menge im Bausatz 250 mm	Menge im Bausatz 200 mm	Menge im Bausatz 150 mm
Halbschale l = 250 mm	2	-	-
Halbschale l = 200 mm	-	2	-
Halbschale l = 150 mm	-	-	2
Senkschraube M 4 x 10	8	8	8
Moosgummirundschnur Ø 2 mm	1 m	0,8 m	0,6 m
Seitenblech l = 250 mm	2	-	-
Seitenblech l = 200 mm	-	2	
Seitenblech l = 150 mm	-	-	2
Frontplatte/Rückwand	2	2	2
Dichtung für Kleingehäuse	2	2	2

Dieser Katalog enthält Lager- und Standardteile. Weitere Produkte und Größen auf Anfrage

Version 2
Kleingehäuse *InterShell IP* für 3 HE 42 TE Innenaufbau

Bestellangaben Bausätze

	Bestell-Nr. **409.**
Gehäusetiefe 250 mm	**180 911**
Gehäusetiefe 200 mm	**180 966**
Gehäusetiefe 150 mm	**180 968**

Lieferumfang

	Menge im Bausatz 250 mm	Menge im Bausatz 200 mm	Menge im Bausatz 150 mm
Halbschale l = 250 mm	2	-	-
Halbschale l = 200 mm	-	2	-
Halbschale l = 150 mm	-	-	2
Senkschraube M 4 x 10	8	8	8
Moosgummirundschnur Ø 2 mm	1 m	0,8 m	0,6 m
Dachblech/Bodenblech l = 250 mm	2	-	-
Dachblech/Bodenblech l = 200 mm	-	2	
Dachblech/Bodenblech l = 150 mm	-	-	2
Frontplatte/Rückwand 3 HE 19”	2	2	2
Dichtung für Kleingehäuse 3 HE 42 TE	2	2	2

Es sind nur Silikondichtungen im Lieferumfang der Grundbausätze enthalten.
Dichtungen aus leitendem Material müssen gesondert bestellt werden.
Weitere Details und Ausbauteile siehe Kapitel Zubehör.

Dichtungen
Bestellangaben leitende Dichtungen

	Dichtung aus Fluorsilikon mit Partikeln aus versilbertem Aluminium Bestell-Nr. **409.**	Dichtung aus Silikon mit Partikeln aus vernickeltem Graphit Bestell-Nr. **409.**
Version 1 Kleingehäuse *InterShell IP* Grundaufbau	**180 913***	**180 914***
Version 2 Kleingehäuse *InterShell IP* für 3 HE 42 TE Innenaufbau	**180 918***	**180 919***

*Achtung! Pro Gehäuse werden jeweils zwei Dichtungen benötigt

Kleingehäuse *InterShell IP*
Bausatz zur Aufnahme von 19 Zoll Standardteilen

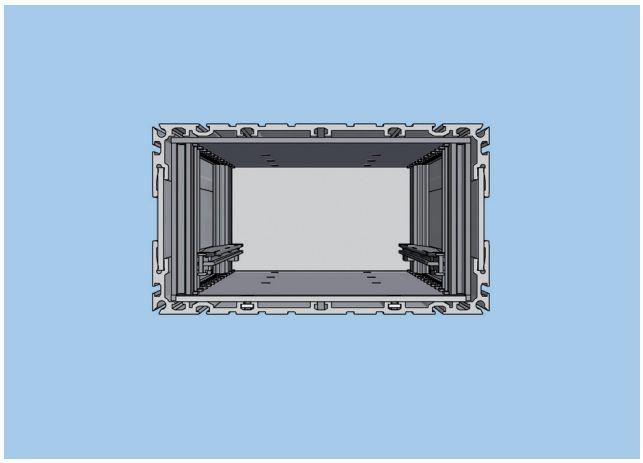

Kleingehäuse InterShell IP Grundaufbau

Aufnahmesatz 19 Zoll Standardteile für Kleingehäuse *InterShell IP*

Lieferumfang

	Menge im Bausatz
Seitenteile 3 HE - 220	2
Profilschienen HE 2 13 TE	4
Senkschrauben M 4 x 10	8
Anschlagleisten	2
Gewindeleisten M 2,5 x 12 TE	4
Senkschrauben M 2,5 x 6	4
Vierkantmuttern M 2,5	4

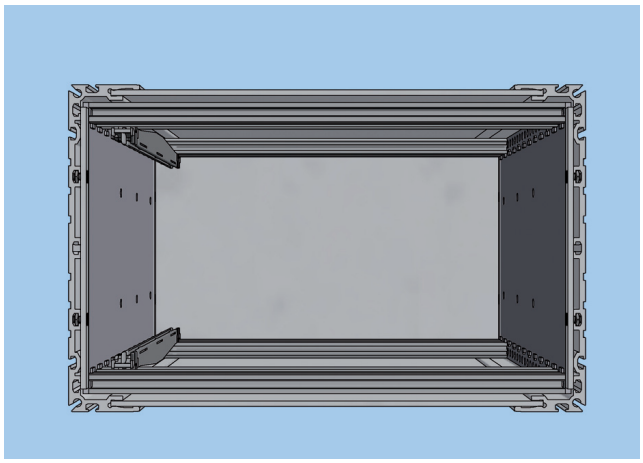

Kleingehäuse InterShell IP für 3 HE 42 TE Innenaufbau

Aufnahmesatz 19 Zoll Standardteile Kleingehäuse *InterShell IP* für 3 HE 42 TE

Lieferumfang

	Menge im Bausatz
Seitenteile 3 HE - 220	2
Profilschienen HE 2 13 TE	4
Senkschrauben M 4 x 10	8
Anschlagleisten	2
Gewindeleisten M 2,5 x 42 TE	4
Senkschrauben M 2,5 x 6	4
Vierkantmuttern M 2,5	4

Bestellangaben Bausatz

	Bestell-Nr. **409.**
Aufnahmesatz 19 Zoll Standardteile für Kleingehäuse *InterShell IP*	**180 978**
Aufnahmesatz 19 Zoll Standardteile Kleingehäuse *InterShell IP* für 3 HE 42 TE	**180 979**

Beide Bausätze nur für Gehäusetiefe 250 mm geeignet

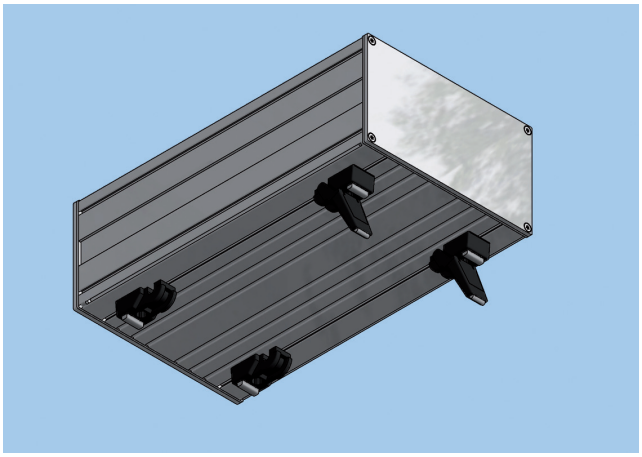

Gehäusefüße

Lieferumfang Gerätefußsatz:
4 Füße ohne Aufsteller,
2 Aufsteller mit Gummi
4 Linsenschrauben M 3 x 8
4 Scheiben A 3,2
4 Vierkantmuttern M 3

Werkstoff: Ultramid
Farbe: schwarz

Bestellangaben Bausatz

	Bestell-Nr. 409.
Bausatz Gerätefüße	**180 982**

Alternativ auch Bausatz mit 4 Klebefüßen lieferbar.

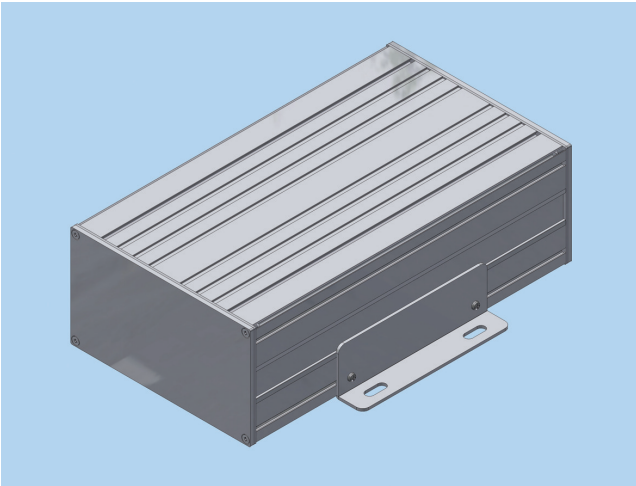

Beide Bausätze für Gehäusetiefen 250/200/150 mm geeignet.

Bodenbefestigung

Version 1 Lieferumfang Bodenbefestigungssatz:
2 Bodenbefestigungswinkel
4 Linsenschrauben M 3 x 5
4 Vierkantmuttern M 3

Version 2 Lieferumfang Bodenbefestigungssatz für 3 HE 42 TE Innenaufbau:
1 Wandbefestigungswinkel rechts 3 HE
1 Wandbefestigungswinkel links 3 HE
4 Linsenschrauben M 3 x 5
4 Vierkantmuttern M 3

Werkstoff: Aluminium
Oberfläche: blank

Bestellangaben Bausatz

	Bestell-Nr. 409.
Bodenbefestigungssatz	**180 969**
Bodenbefestigungssatz für 3 HE 42 TE Innenaufbau	**180 970**

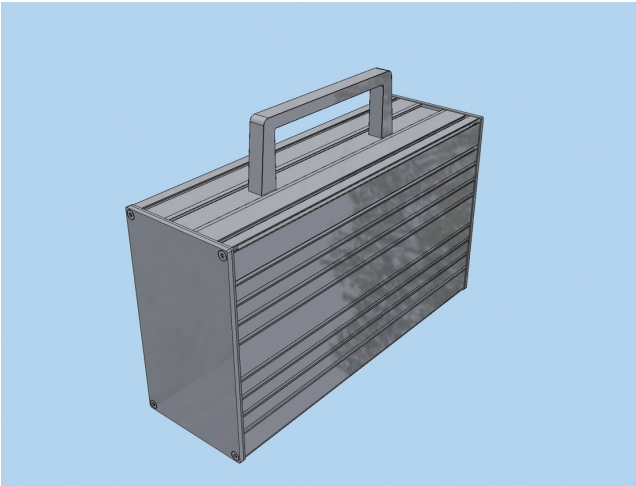

Gehäusegriffe

Lieferumfang Gehäusegriffsatz:
2 Senkschrauben M 4 x 12
1 Gerätegriff 3 HE

Werkstoff: Aluminium
Oberfläche: Griff farblos eloxiert

Bestellangaben Bausatz

	Bestell-Nr. 409.
Gehäusegriffsatz	**180 974**

Bausatz nur für Kleingehäuse *InterShell IP* Grundaufbau erhältlich.

Kleingehäuse *InterShell IP*
Zubehör

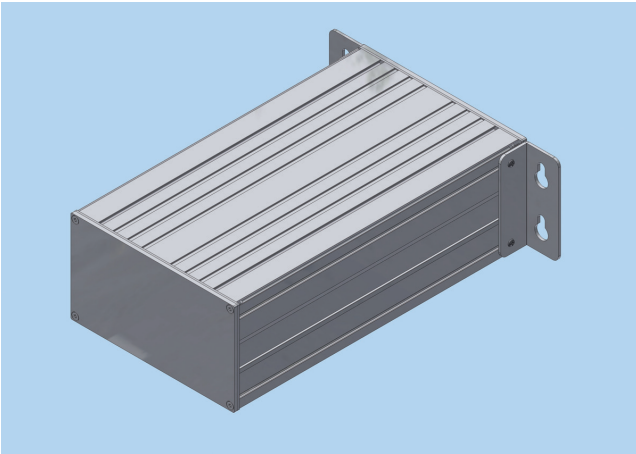

Wandbefestigung

Version 1 Lieferumfang Wandbefestigungssatz:
1 Wandbefestigungswinkel rechts
1 Wandbefestigungswinkel links
4 Linsenschrauben M 3 x 5
4 Vierkantmuttern M 3

Version 2 Lieferumfang Wandbefestigungssatz für 3 HE 42 TE Innenaufbau:
1 Wandbefestigungswinkel rechts 3 HE
1 Wandbefestigungswinkel links 3 HE
4 Linsenschrauben M 3 x 4
4 Vierkantmuttern M 3

Werkstoff: Aluminium
Oberfläche: blank

Bestellangaben Bausatz

	Bestell-Nr. 409.
Wandbefestigungssatz	**180 972**
Wandbefestigungssatz für 3 HE 42 TE Innenaufbau	**180 973**

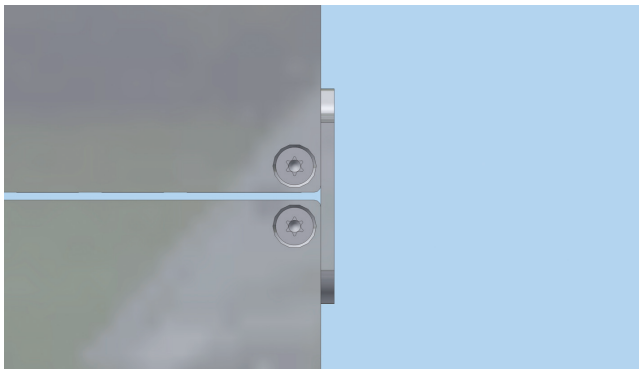

Stapelbefestigung

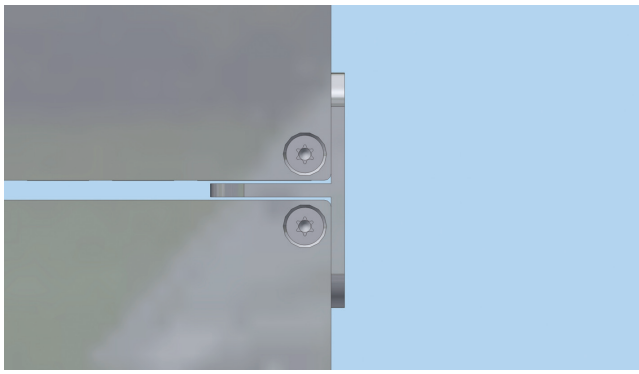

Stapelbefestigung Schwerlast

Stapelbefestigung und Stapelbefestigung Schwerlast

Lieferumfang Stapelbefestigungssatz:
2 Stapelbefestigungen
8 Senkschrauben M 3 x 5
8 Vierkantmuttern M 3

Lieferumfang Stapelbefestigung Schwerlast:
2 Stapelbefestigungen Schwerlastvariante
8 Senkschrauben M 3 x 5
8 Vierkantmuttern M 3

Werkstoff: Aluminium
Oberfläche: blank

Bestellangaben Bausatz

	Bestell-Nr. 409.
Stapelbefestigungssatz	**180 975**
Stapelbefestigungssatz Schwerlastvariante	**180 976**

Beide Bausätze für Gehäusetiefen 250/200/150 mm geeignet.
Beide Bausätze nur für Kleingehäuse *InterShell IP* Grundaufbau erhältlich.

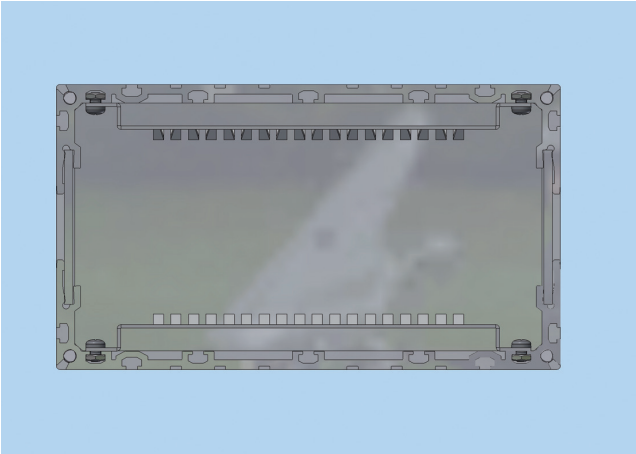

Kartenführung 2 HE vertikal

Lieferumfang Kartenführung Tiefe 250/200 mm:

2 Kartenführungen vertikal 2 U für Tiefe 250/200 mm
12 Linsenschrauben M 3 x 4
12 Vierkantmuttern M 3

Lieferumfang Kartenführung Tiefe 150 mm:

2 Kartenführungen vertikal 2 U für Tiefe 150 mm
12 Linsenschrauben M 3 x 4
12 Vierkantmuttern M 3

Werkstoff: Stahl
Oberfläche: verzinkt

Bestellangaben Bausatz

	Bestell-Nr. 409.
Kartenführungssatz 2 U 250/200 mm	**180 971**
Kartenführungssatz 2 U 150 mm	**180 981**

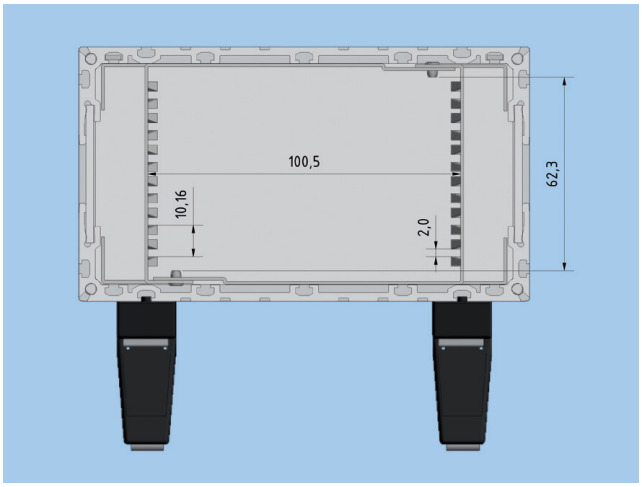

Kartenkäfig (waagrechte Kartenanordnung von Leiterplatten im Europaformat)

Lieferumfang Kartenkäfig waagerechte Kartenanordnung:

1 Kartenkäfig komplett
6 Linsenschrauben M 2,5 x 4
2 Gewindeleisten M 2,5 x 39 TE anreihbar

Werkstoff: Stahl
Oberfläche: verzinkt

Bestellangaben Bausatz

	Bestell-Nr. 409.
Kartenkäfigsatz	**180 977**

Bausatz nur für Gehäusetiefen 250 mm geeignet.
Bausatz nur für Kleingehäuse *InterShell IP* Grundaufbau erhältlich.