Verdrahtung und Zubehör

Steckverbinder und Zubehör

- √ Nach IEC 60 603-2 / DIN 41 612
- √ Normergänzende Bauformen

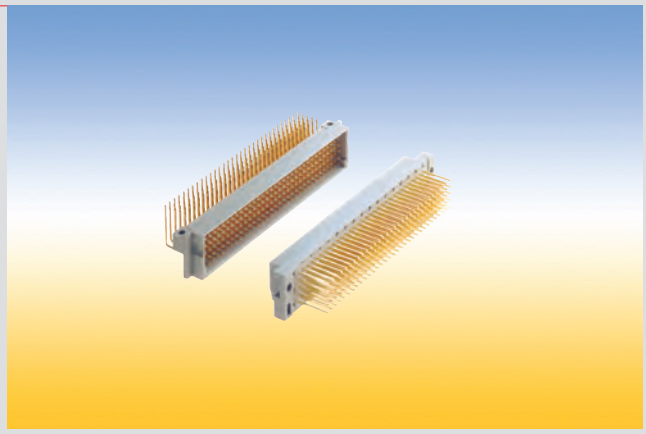

Leiterplattenabdeckung für Steckkarten im Europakartenformat

- √ Brandverhalten selbstverlöschend nach UL 94-V0
- √ Für Verwendung mit oder ohne Kodierleiste

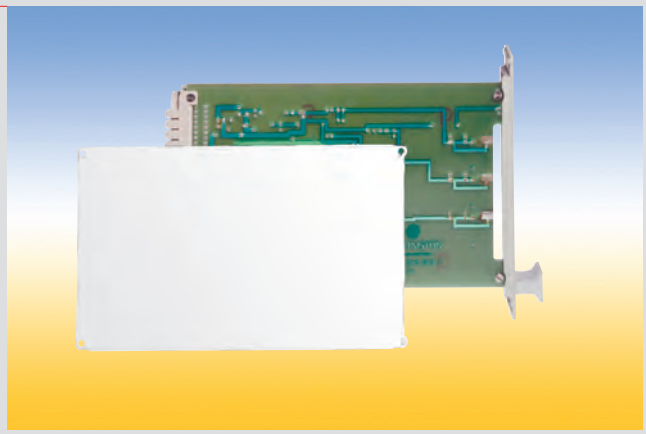

Interface-Gehäuse für Steckverbinder nach IEC 60 603-2 / DIN 41 612

- √ Kunststoff-Ausführung
- √ Metall-Ausführung
- √ Schirmungskonzept
- √ Auch für Bahnanwendungen nach BN 74 016

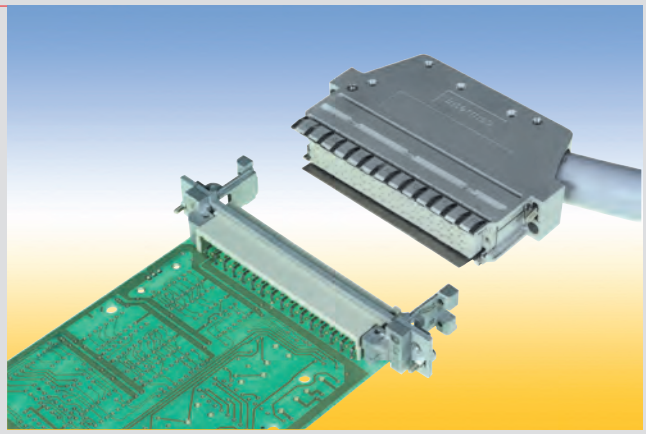

SE-Sammelschiene

- √ Hohe Strombelastbarkeit bis 120 A
- √ Zwei Anschlussausführungen
- √ 2- oder 3 polig

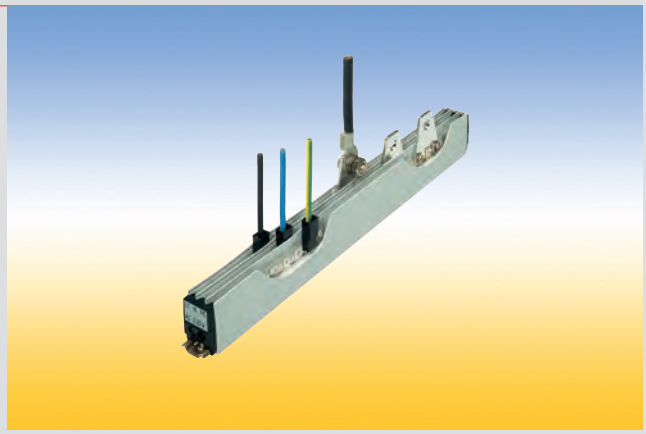

Steckverbinder

Kennzeichnungsschlüssel für Steckverbinder nach IEC 60 603-2 / DIN 41 612
Da dieser Katalog nicht nur Steckverbinder nach DIN 41612 enthält, sondern auch normergänzende Steckverbinder, wurde der Kennzeichnungsschlüssel entsprechend erweitert.

Bezeichnungsbeispiel

Federleiste C 0 6 4 M S - C 1 A - 1 A U - A 0 1

Benennung

Messerleiste	
Federleiste	

Bauform

B	
C	
D	
E	
F	
F/H	
G	
H	
M	
P	
Q	
R	
S	
U	
V	
Z,C	

Polzahl

Anzahl der Kontakte	

Kontaktart

Feder	F
Messer	M

Anschlusstechnik

Crimpen	C
Klammern	K
Einpressen	P
Löten	S
Stecken (für Steckhülse)	T
Wickeln	W
ohne	O

Position des voreilenden Kontaktes

Anschlussoberfläche

AU	Gold
AG	Silber
NI	Nickel
SN	Zinn

Anforderungsstufe

1	500 Steckzyklen
2	400 Steckzyklen
3	50 Steckzyklen

Anschlussausführung

A	Einlöten in Leiterplatten bis 1,6 mm Dicke
D	Einlöten in Backplanes bis 1,6 mm Dicke
E	Einlöten in Backplanes bis 2,4 mm Dicke
F	Einlöten in Leiterplatten bis 2,4 mm Dicke
H	Wickelverbindung nach DIN 41611, Teil 2
L	SMD-Technik
M	Klammerverbindung nach DIN 41611, Teil 4
Q	Crimp-Verbindung nach DIN 41611, Teil 3
S	Flachstecker nach DIN 46244
T	Schraubverbindung
U	Übergabeverbindung mit Federleiste
V	Metallplattentechnik
W	Anlöten
X	Schneidklemmtechnik nach DIN 41611, Teil 6
Y	Massive Einpresstechnik nach DIN 41611
Z	Flexible Einpresstechnik nach DIN 41611

Kontaktoberfläche

1	Gold oder Goldlegierung
2	Silber oder Silberlegierung
3	Zinn oder Zinnlegierung

Bestückung und Kontakte

B	Isolierkörper, unbestückt
C	Isolierkörper, bestückt
S	Einzelkontakt

Dieser Katalog enthält Lager- und Standardteile. Weitere Produkte und Größen auf Anfrage

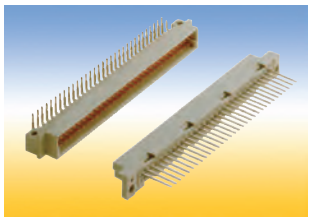

Steckverbinder Bauform B

Bestellangaben

Bezeichnung	Anschlüsse [mm]	Polzahl: Belegung: 064 ab 1...32
		Bestell-Nr. **409**
Messerleiste B		
MS - C1A - 2 SN	0,6 x 0,6 x 2,9	**043586**
Federleiste B		
FS - C1D - 2 SN	0,25 x 0,7 x 2,5	**105380**

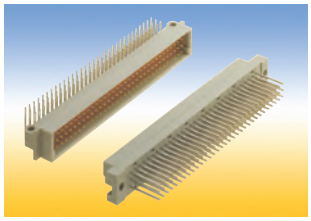

Steckverbinder Bauform C

Bestellangaben

Bezeichnung	Anschlüsse [mm]	Polzahl: Belegung: 032 ac 2...32	064 ac 1...32	096 abc 1...32
		Bestell-Nr. **409**	Bestell-Nr. **409**	Bestell-Nr. **409**
Messerleiste C				
MS - C1A - 2 SN	0.6 x 0,6 x 2,9	**043598**	**043606**	**043610**
Federleiste C				
FS - C1E - 2 SN	0,25 x 0,7 x 4	-	**068108**	**068089**
FW - C1H - 2 SN	0,6 x 0,6 x 13	**045891**	**045894**	**045897**

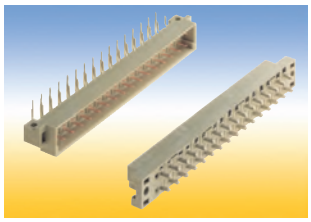

Steckverbinder Bauform D

Bestellangaben

Bezeichnung	Anschlüsse [mm]	Polzahl: Belegung: 032 ac 2...32
		Bestell-Nr. **409**
Messerleiste D		
MS - C1A - 2 SN	0.6 x 0,6 x 2,9	**043622**
Federleiste D		
FW - C1H - 2 SN	1 x 1 x 20	**070323**
FC - B	f. Messer 0,6 x 0,6	**031022**
FC - B	f. Messer 0,6x1/1,5	**031031**

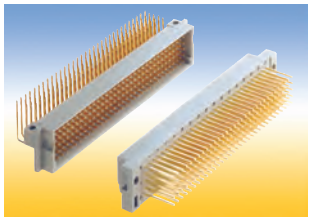

Steckverbinder Bauform E

Bestellangaben

Bezeichnung	Anschlüsse [mm]	Polzahl: Belegung: 048 Reihenabstand 5,08 ace 2...32	048 Reihenabstand 2,54 ace 2...32
		Bestell-Nr. **409**	Bestell-Nr. **409**
Messerleiste E			
MS - C1A - 2 SN	0,6 x 0,6 x 2,9	**045210**	**045235**
Federleiste E FW - C1H - 1 SN	1 x 1 x 20	**025919**	-
FW - C1H - 2 SN	0,6 x 0,6 x 13	-	-
FC - B	f. Messer 1 x 1	**031030**	-
FC - B	f. Messer 0,6x1/1,5	**031021**	-

Steckverbinder der Bauformen F, H und R

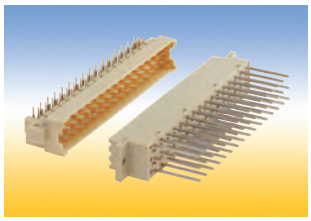

Steckverbinder Bauform F

Bestellangaben

Bezeichnung	Anschlüsse [mm]	Polzahl: Belegung: 032 zb 2...32 Bestell-Nr. 409	048 zbd 2...32 Bestell-Nr. 409
Messerleiste F			
MS - C1A - 2 SN	0,6 x 0,6 x 2,9	**022622**	**041660**
Federleiste F			
FW - C1E - 2 SN	1 x 1 x 4,5	**070969**	**024567**
FW - C1H - 2 SN	1 x 1 x 22	**042 19**	**042218**
FC - B	f. Messer 0,6x1/1,5	**-**	**031015**

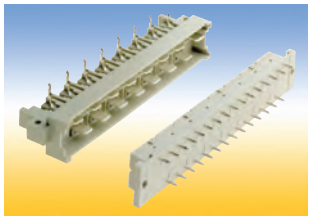

Steckverbinder Bauform H

Bestellangaben

Bezeichnung	Anschlüsse [mm]	Polzahl: Belegung: 011 b 2,5,8...32 Bestell-Nr. 409	015 dz 4...32 Bestell-Nr. 409
Messerleiste H			
MS -C2A - 1 AG z32 um 3,5 mm voreilend	1,2 x 0,8 x 3,5	**098989**	**-**
MS - C2A - 1 SN z32 um 1,5 mm voreilend	1,2 x 0,8 x 2,9	-	**101385**
MT - C2S - 1 AG b32 um 3,5 mm voreilend	6,3 x 0,8 x 8	**098986**	-
MT - C2S - 1 AG z32 um 1,5 mm voreilend	6,3 x 0,8 x 8	-	**094628**
Federleiste H			
FT - C2S - 1 AG	6,3 x 0,8 x 8	**098991**	-
FT - C2S - 2 AG	6,3 x 0,8 x 8	-	**071015**

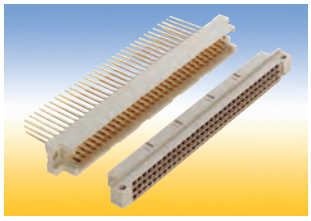

Steckverbinder Bauform R

Bestellangaben

Bezeichnung	Anschlüsse [mm]	Polzahl: Belegung: 032 ac 2...32 Bestell-Nr. 409	064 ac 1...32 Bestell-Nr. 409	096 abc 1...32 Bestell-Nr. 409
Messerleiste R				
C1E - 2 SN	0.6 x 0,6 x 4	**077051**	**077055**	**077058**
C1H - 2 SN	0.6 x 0,6 x 13	**077045**	**074202**	**077048**
Federleiste R				
C1A - 2 SN	0.6 x 0,6 x 6	**077038**	**074203**	**077042**

Dieser Katalog enthält Lager- und Standardteile. Weitere Produkte und Größen auf Anfrage

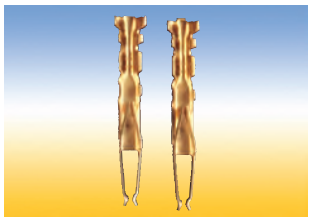

Crimp-Snap-In-Kontakte für Steckverbinder der Bauform C, D, E, und F, Zange und Entriegelungswerkzeug

Bestellangaben

Bezeichnung	für Steck-verbinder-Bauform	Leiterquer-schnitt [AWG]	Bestell-Nr. **409**	Zange Bestell-Nr. **409**
Crimp-Snap-In-Messer MC - S1Q - 2 NI	F	16 - 18	**077112**	**035630**
MC - S1Q - 2 NI	F	20 - 24	**077111**	**035630**
Crimp-Snap-In-Feder für Messerkontakt 0,6x1/0,6x1,5				
FC - S1Q - 1 SN	D, E, F	16 - 18	**031019**	**035630**
FC - S1Q - 1 SN	D, E, F	20 - 26	**031018**	**035630**
FC - S1Q - 1 SN	D, E, F	26 - 28	**031020**	**031120**
Crimp-Snap-In-Feder für Messerkontakt 1 x 1				
MC - S3Q - 3 SN	D, E, F	16 - 18	**031024**	**035630**
MC - S3Q - 3 SN	D, E, F	20 - 26	**031023**	**035630**
Entriegelungswerkzeug			**031123**	-

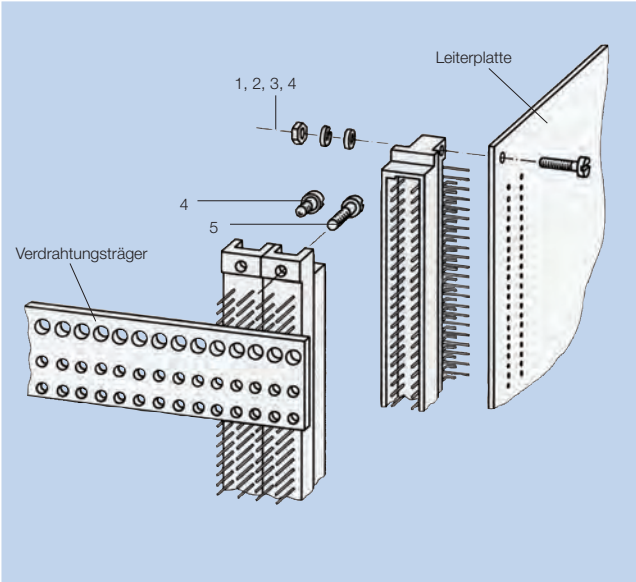

Befestigung von Steckverbindern

Steckverbinder nach DIN 41612 können mit handelsüblichen DIN-Schrauben befestigt werden.
Zur exakten Montage ohne Justierhilfe werden Passschrauben verwendet.

Bestellangaben

Mindestbestellmenge je 100 Stück

Bezeichnung	Position	Bestell-Nr. **409**
Sechskantmutter M 2,5 DIN439	1	**013938**
Federring 2,5 DIN 127	2	**118506**
Scheibe 2,7 DIN 433	3	**111089**
Zylinderschraube M 2,5x12 DIN 84	4	**013904**
Passschraube M 2,5 x 6,5	5	**032708**
Passschraube M 2,5 x 9	5	**070476**

Zubehör für Steckverbinder

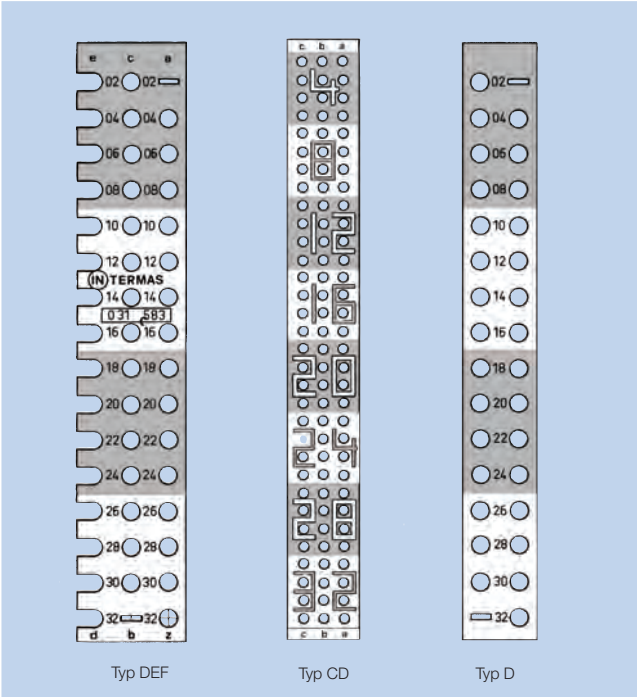

Bezeichnungsstreifen

IEC 60603-2 / DIN 41612 fordert die Beschriftung der Steckverbinder auf der Verdrahtungsseite.
Zur Kennzeichnung der Anschlüsse führt Intermas Bezeichnungsstreifen aus Kunststofffolie (Astralon) für die verschiedenen Steckverbinderbauformen.

1. Typ *DEF*
für Steckverbinder der Bauformen D, E und F mit Stiftquerschnitten von 1,0 x 1,0 und 0,8 x 1,6 und 0,8 x 2,4 mm und für Steckverbinder mit der Anschlussausführung V.

Bestell-Nr.: **409031583**

2. Typ *CD*
für Steckverbinder der Bauformen C und D mit Stiftquerschnitten von 0,6 x 0,6 u.1,0 x 1,0 mm und für Steckverbinder mit der Anschlussausführung V.

Bestell-Nr.: **409022714**

3. Typ *D*
für Steckverbinder der Bauform D

Bestell-Nr.: **409044214**

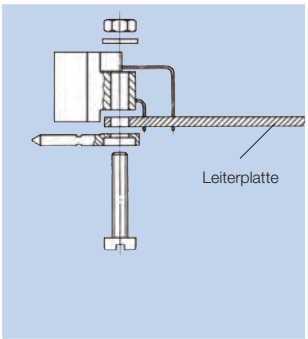

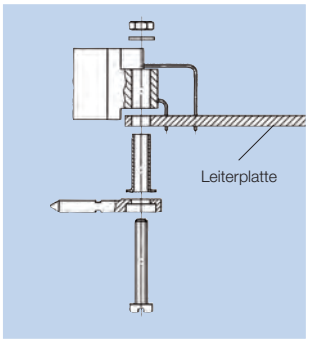

Kodierleiste M, zusammen mit der Messerleiste verschraubt

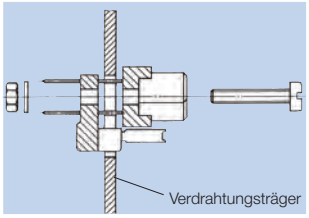

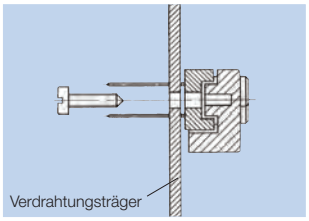

Kodierleiste F, zusammen mit der Federleiste verschraubt

Kodierleisten

Die Kodierleiste ist für den Anbau an Steckverbinder nach IEC 60603-2 / DIN 41612 ausgelegt. Sie wird zusammen mit dem Steckverbinder an der Leiterplatte befestigt. Das Kodiergegenstück wird ebenfalls mit dem Steckverbinder am Verdrahtungsträger befestigt. Jedes Kodierteil besitzt 16 Kodierzähne, die nach Bedarf ausgebrochen werden.

Bestellangaben

Bezeichnung	Bestell-Nr. 409
Kodierleiste M [1]	**033188**
Kodierleiste F [1]	**033189**
Kodierleiste F-Platte [1) 2)]	**070617**
Kodierleiste F-Platte 2 [1) 3)]	**064740**

1) zu einer Funktionseinheit gehören 1 Stück Kodierleiste M und 1 Stück F
2) Befestigung mit Kunststoff-Schneidschraube
3) Befestigung an Durchgangsbohrung

Dieser Katalog enthält Lager- und Standardteile. Weitere Produkte und Größen auf Anfrage

Leiterplattenabdeckung für Steckkarten im Europakartenformat

Beschreibung

Diese Leiterplattenabdeckung schützt die Lötseite gegen Verschmutzung und Berührung. Zwei Ausführungen - *Leiterplattenabdeckung-Standard* und für *Kodierleiste* - stehen zur Auswahl.
Die *Leiterplattenabdeckung für Kodierleiste* ist in Verbindung mit einer Kodierleiste am Steckverbinder verwendbar.

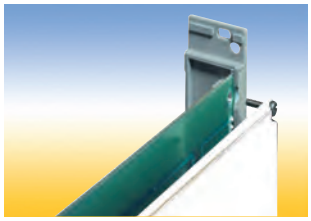

Montage der Standard-Leiterplattenabdeckung an der Frontseite

Technische Daten

Werkstoff	PBT (Polyester)
Dauergebrauchstemperatur	-40 °C bis <+60 °C
Brandverhalten	UL 94 V-0 bei 0.8 mm
Farbe	weiß

Montage der Standard-Leiterplattenabdeckung an der Steckverbinderseite

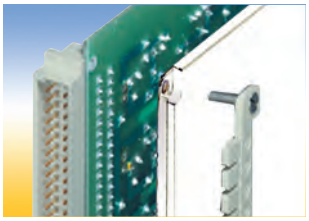
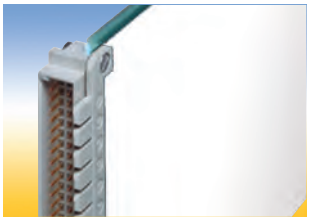

Montage der Leiterplattenabdeckung für Kodierleiste "Stufe" unter die Kodierleiste geklemmt

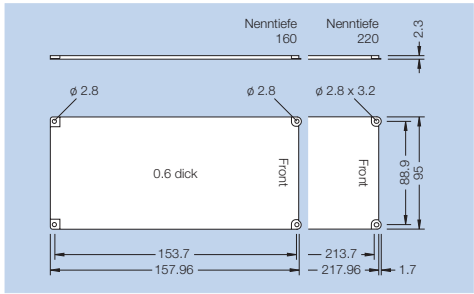

Leiterplattenabdeckung "Standard" 3HE

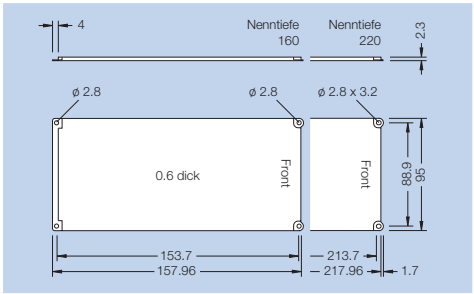

Leiterplattenabdeckung "für Kodierleiste" 3HE

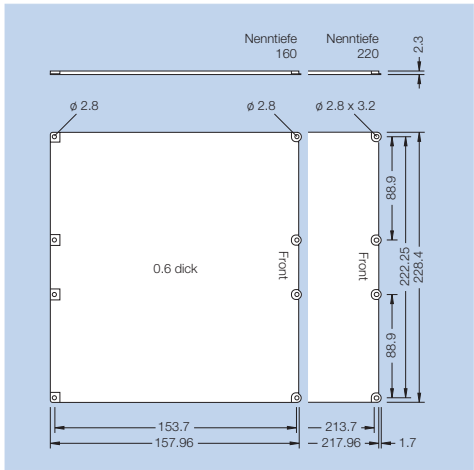

Leiterplattenabdeckung "Standard" 6HE

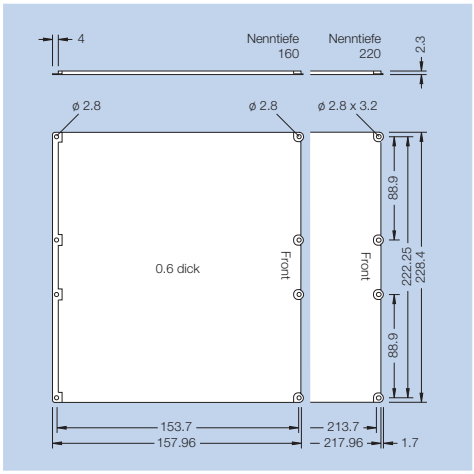

Leiterplattenabdeckung "für Kodierleiste" 6HE

Bestellangaben

	Leiterplatte Höhe [mm]	Standard Bestell-Nr. **409**	Kodierleiste Bestell-Nr. **409**
Leiterplattenabdeckung			
3-160	100	**100652**	**100650**
3-220	100	**100662**	**100660**
6-160	233.35	**102110**	**102109**
6-220	233.35	**102113**	**102112**

Leiterplattenabdeckung metallisiert auf Anfrage

Interface-Gehäuse aus Kunststoff

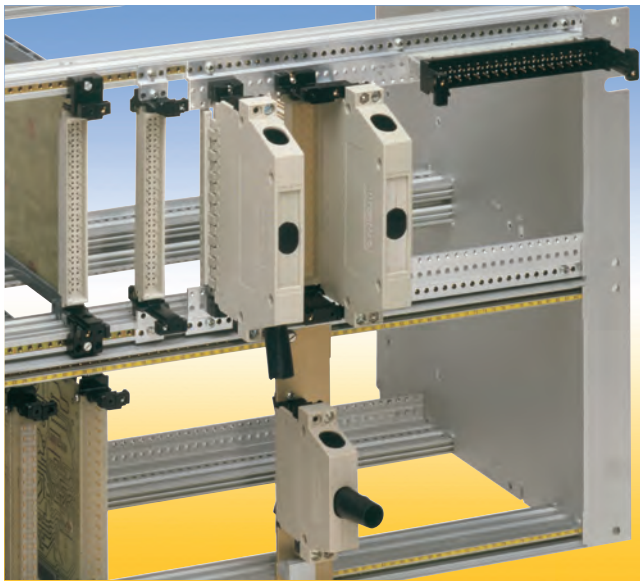

Beschreibung
Das kompakte und isolierende Interface-Gehäuse ist zur Aufnahme von Steckverbindern nach DIN 41 612 / IEC 60 603-2 konzipiert. Es wird zwischen Führungsteilen mechanisch arretiert. Die Interface-Gehäuse zeichnen sich durch folgende Vorteile aus:

- √ wahlweise Aufnahme von Messer- und Federleisten mit beliebiger Anschlusstechnik
- √ schützt den Steckverbinder während des Steckvorgangs und im Betrieb
- √ Hebeschrauben erleichtern das Stecken und Ziehen
- √ Drei Kabeleinführungsöffnungen
- √ Zugentlastung
- √ Einbaumöglichkeit von Anzeige- und Bedienungselementen
- √ kodierbar.

Auf Anfrage sind Interface-Gehäuse für Schirmzwecke in metallisierter Ausführung lieferbar.

Technische Daten

Abmessungen	IEC 60 297 / DIN 41 494
Werkstoff	Interface-Gehäuse: PC, kieselgrau Führungsteile: PC, schwarz
Brandverhalten:	UL 94 V-1
Anwendungsklasse:	-25 °C, 100 °C, 90% relative Feuchte

Lieferumfang Bausatz Interface-Gehäuse

	Menge im Bausatz *Bauform B*	Menge im Bausatz *Bauform C, E, F1, F*	Menge im Bausatz *Bauform C1, F2*
Interface-Gehäuseschale	2	2	2
Zwischenstück	1	-	-
Kabelführung	2	2	-
Blindstopfen	2	2	-
Zugentlastung-Bausatz	1	1	-
Befestigungsteile-Bausatz	1	1	1

Lieferform
Interface-Gehäuse:
als Bausatz in Einzelteilen, ohne Führungsteile.

Führungsteile:
anbaufertiger Bausatz.

Lieferumfang Bausatz Führungsteile

	Menge im Bausatz
Führungsteil oben	1
Führungsteil unten	1
Befestigungsteile-Bausatz	1

Darstellung:
gelb: Interface-Gehäuse Bausatz
orange: Messerleiste
blau: Federleiste
rot: Führungsteile
grün: Zubehör

Dieser Katalog enthält Lager- und Standardteile. Weitere Produkte und Größen auf Anfrage

Bestellangaben für Interface-Gehäuse Bausätze (gelb: Inhalt Interface-Gehäuse Bausatz)

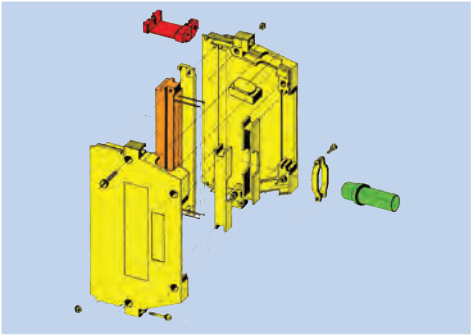

Interface-Gehäuse B

Bestell-Nr.: **409077516**

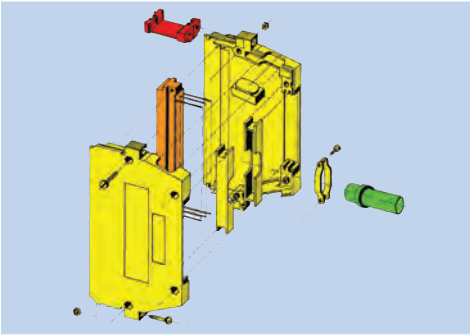

Interface-Gehäuse C

Bestell-Nr.: **409031124**

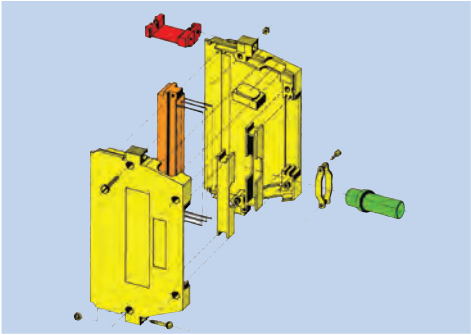

Interface-Gehäuse E

Bestell-Nr.: **409031125**

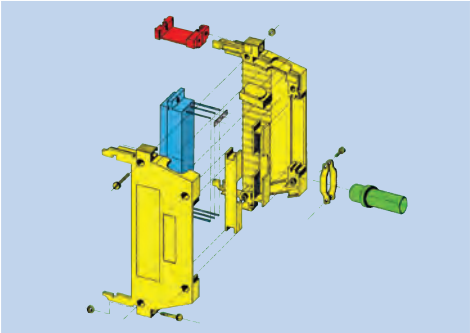

Interface-Gehäuse F

Bestell-Nr.: **409070620**

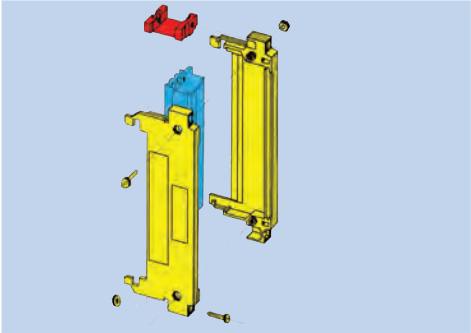

Interface-Gehäuse F2
für Anschlusstechnik mit Flachbandkabel

Bestell-Nr.: **409073659**

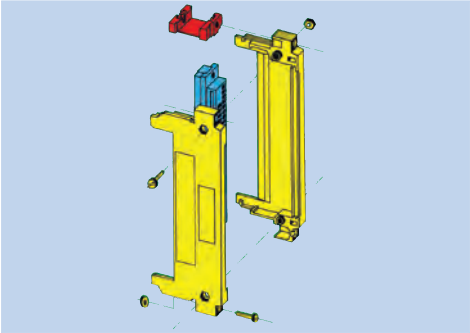

Interface-Gehäuse C1
für Anschlusstechnik mit Flachbandkabel

Bestell-Nr.: **409070621**

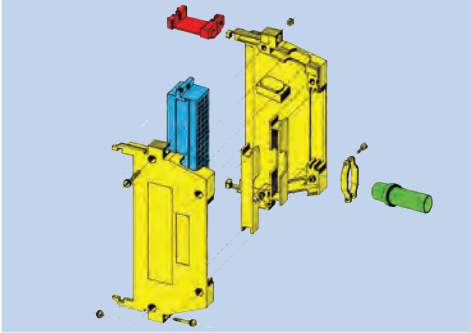

Interface-Gehäuse F1
für Crimp-Snap-In Anschlusstechnik

Bestell-Nr.: **409071876**

Führungsteile aus Kunststoff

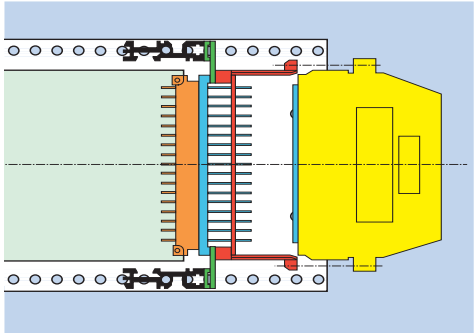

Anwendung
für Interface-Gehäuse mit Federleiste, zum Aufstecken auf Anschlussstifte einer Federleiste. Montage auf der Verdrahtungsseite des Baugruppenträgers.

Bestellangaben für Bausätze

	Länge Distanzstück	für Interface-Gehäuse	Bestell-Nr. **409**
Führungsteil C-Huk 13	6	C, C1	**032563**
Führungsteil C-Huk 17	9	C, C1	**032564**
Führungsteil D-Huk 20	11	D	**032565**
Führungsteil D-Huk 26	17,5	D	**032566**
Führungsteil E-Huk 20	11	E	**032567**
Führungsteil E-Huk 26	17,5	E	**032568**
Führungsteil F-Huk 22	22	E	**032569**

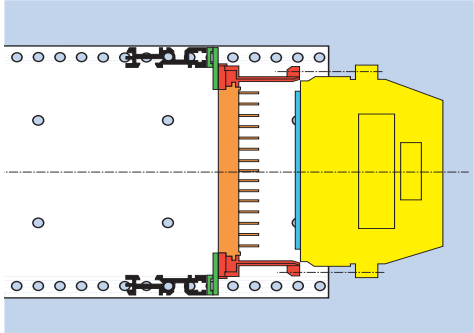

Anwendung
für Interface-Gehäuse mit Federleiste, zum Aufstecken auf Anschlussstifte eines *U-Elementes*. Montage auf der Verdrahtungsseite des Baugruppenträgers.

Bestellangaben für Bausätze

	für Interface-Gehäuse	Bestell-Nr. **409**
Führungsteil U-Element	F, F1, F2	**035207**

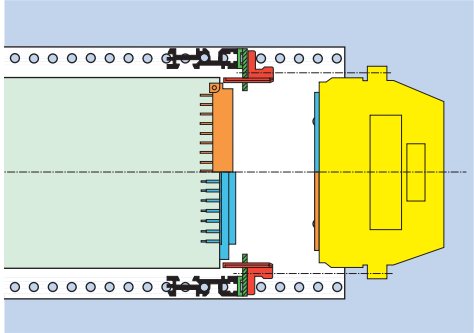

Anwendung
für Interface-Gehäuse mit Feder-oder Messerleiste, zum direkten Stecken auf den Steckverbinder der *Leiterplatte* (LP). Montage auf der Verdrahtungsseite des Baugruppenträgers.

Bestellangaben für Bausätze

	für Interface-Gehäuse und Steckverbinder	Bestell-Nr. **409**
Führungsteil CDFHR-LP	C, C1, D, M, F, F1, F2, H, R	**032553**
Führungsteil E-LP	E	**032554**

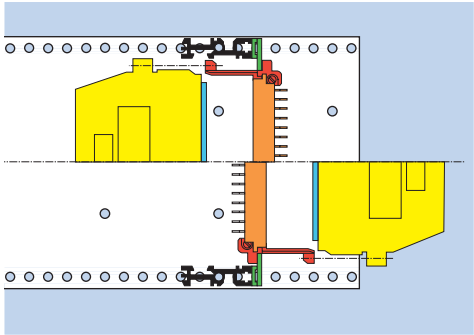

Anwendung
für Interface-Gehäuse mit Federleiste, zum Aufstecken auf die Messer einer Messerleiste, die an der *Steckerbefestigung* (SB) montiert wird.

Bestellangaben für Bausätze

	für Interface-Gehäuse und Steckverbinder	Bestell-Nr. **409**
Führungsteil CDR-M-SB/FP	B, Q, C, C1, R, D, M	**032520**
Führungsteil E-M-SB/FP	E	**032551**
Führungsteil F-M-SB/FP	F, F1, F2, U, H	**032575**

Dieser Katalog enthält Lager- und Standardteile. Weitere Produkte und Größen auf Anfrage

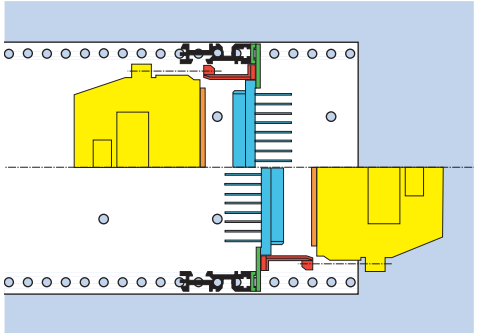

Anwendung
für Interface-Gehäuse mit Messerleiste, zum Einstecken in eine Federleiste, die an der *Steckerbefestigung* (SB) montiert wird.

Bestellangaben für Bausätze

	für Interface-Gehäuse und Steckverbinder	Bestell-Nr. 409
Führungsteil CDHR-F-SB	C, C1, R, D, M, H, B, Q	**032555**
Führungsteil E-M-F-SB	M	**032556**

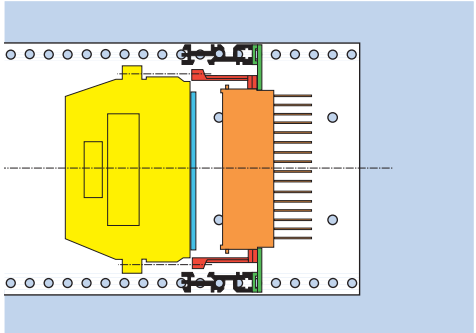

Anwendung
für Interface-Gehäuse mit Federleiste, zum Aufstecken auf die Messer eines *I-Elementes*.
Montage auf der Verdrahtungsseite des Baugruppenträgers.

Bestellangaben für Bausätze

	für Interface-Gehäuse und Steckverbinder	Bestell-Nr. 409
Führungsteil I-Element	F, F1, F2	**035206**

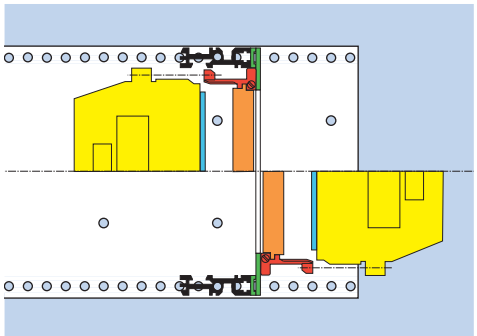

Anwendung
für Interface-Gehäuse mit Federleiste, zum Aufstecken auf die Messer einer Messerleiste, die in einer *Backplane* (BP) montiert ist.

Bestellangaben für Bausätze

	Bestell-Nr. 409
Führungsteil CDHR-M-BP	**072620**
Führungsteil E-M-BP	**072619**

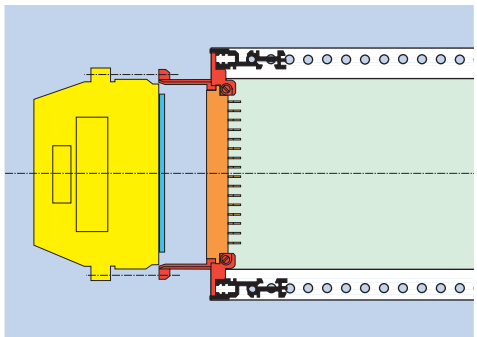

Anwendung
für Interface-Gehäuse mit Federleiste, zum Aufstecken auf die Messer einer Messerleiste, Nachbildung einer *Griffleiste* (GL), Montage auf der Bedienungsseite des Baugruppenträgers

Bestellangaben für Bausätze

	für Interface-Gehäuse und Steckverbinder	Bestell-Nr. 409
Führungsteil CDR-M-GL	B, C, C1, R, Q, D, M	**032518**
Führungsteil E-M-GL	E	**032549**
Führungsteil F-M-GL	F, F1, F2, U, H	**032574**

Darstellung:
gelb: Interface-Gehäuse Bausatz
orange: Messerleiste
blau: Federleiste
rot: Führungsteile
grün: Zubehör

Führungsteile aus Kunststoff

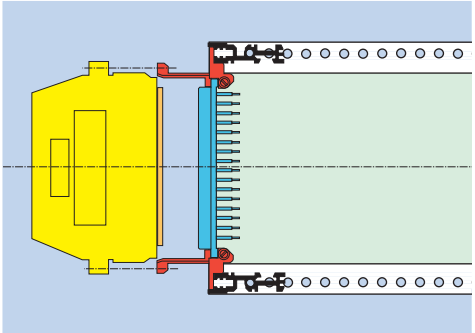

Anwendung
für Interface-Gehäuse mit Messerleiste, zum Einstecken in eine Federleiste, Nachbildung einer *Griffleiste* (GL), Montage auf der Bedienungsseite des Baugruppenträgers

Bestellangaben für Bausätze

	für Interface-Gehäuse und Steckverbinder	Bestell-Nr. **409**
Führungsteil CDHR-F-GL	B, Q, C, C1, R, D, M	**032519**
Führungsteil E-F-GL	E	**032550**

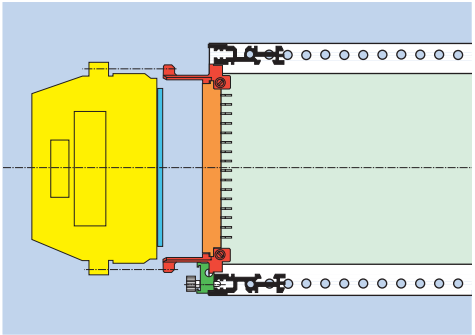

Anwendung
für Interface-Gehäuse mit Federleiste, zum Aufstecken auf die Messer einer Messerleiste, Nachbildung einer *Griffleiste* (GL), Montage auf der Verdrahtungsseite des Baugruppenträgers.

Bestellangaben für Bausätze

	für Interface-Gehäuse und Steckverbinder	Bestell-Nr. **409**
Führungsteil F-M-GL	F, H15, U	**035316**

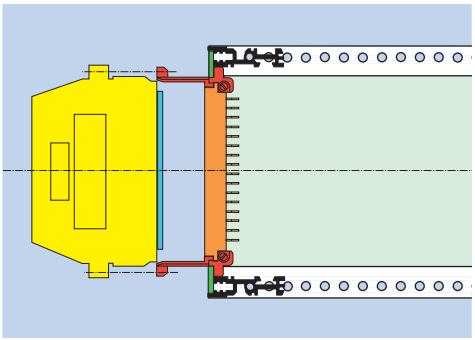

Anwendung
für Interface-Gehäuse mit Federleiste, zum Aufstecken auf die Messer einer Messerleiste, die in einer *Frontplatte* (FP) montiert wird.

Bestellangaben für Bausätze

	für Interface-Gehäuse und Steckverbinder	Bestell-Nr. **409**
Führungsteil CDR-M-SB/FP	B, Q, C, C1, R, D, M	**032520**
Führungsteil E-M-SB/FP	E	**032551**
Führungsteil F-M-SB/FP	F, F1, F2, H, U	**032575**

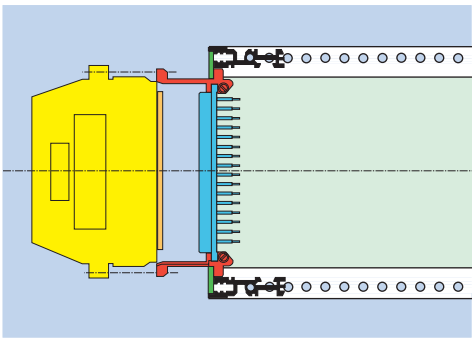

Anwendung
für Interface-Gehäuse mit Messerleiste, zum Einstecken in eine Federleiste, die in einer *Frontplatte* (FP) montiert wird.

Bestellangaben für Bausätze

	für Interface-Gehäuse und Steckverbinder	Bestell-Nr. **409**
Führungsteil CDFHR-FP	B, C, C1, D, M, H11, Q, R	**032523**
Führungsteil E-FP	E	**032552**

Darstellung:
gelb: Interface-Gehäuse Bausatz
orange: Messerleiste
blau: Federleiste
rot: Führungsteile
grün: Zubehör

Dieser Katalog enthält Lager- und Standardteile. Weitere Produkte und Größen auf Anfrage

Zubehör für Interface-Gehäuse aus Kunststoff

Kabeltülle

Werkstoff: Kautschuk, schwarz

für Gehäusetypen C, F, B

Bestell-Nr.: **409032766**

für Gehäusetype E

Bestell-Nr.: **409032767**

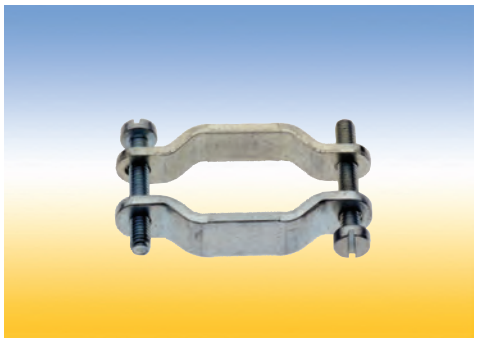

Zugentlastungs-Bausatz
bestehend aus:
2 Metallbügeln
Befestigungsmaterial

Werkstoff: Metall

für Gehäusetypen C,D, F, H

Bestell-Nr.: **409034532**

für Gehäusetype E

Bestell-Nr.: **409034533**

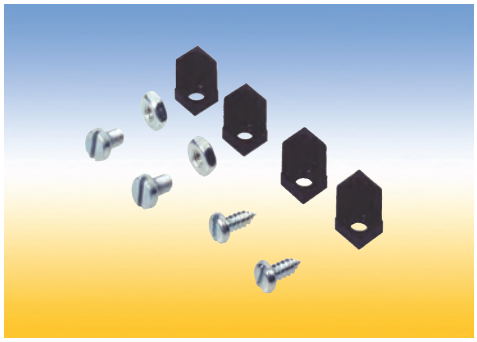

Kodierungs-Bausatz
mit 16 Kodierungsmöglichkeiten
bestehend aus
4 Kodierelementen
Befestigungsmaterial

Werkstoff: Kunststoff

Bestell-Nr.: **409069755**

Kodierungs-Bausatz
mit 32 Kodierungsmöglichkeiten
bestehend aus:
4 Kodierelementen
Befestigungsmaterial

Werkstoff: Metall

Bestell-Nr.: **409034724**

Interface-Gehäuse Metall

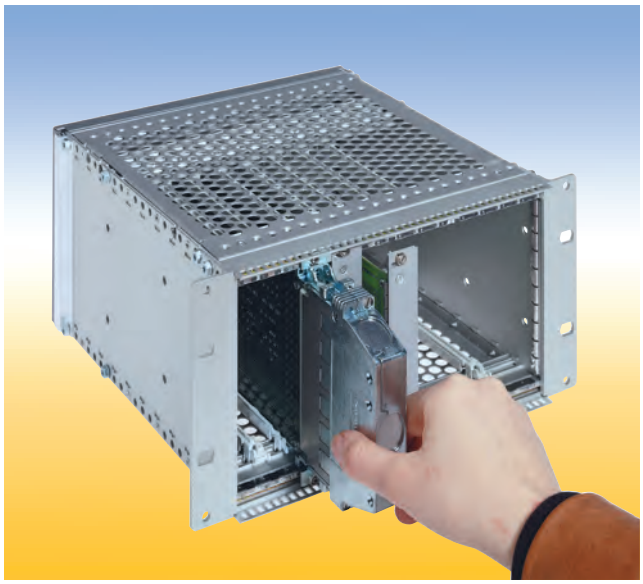

Beschreibung
Das Interface-Gehäuse Metall ist auf der Grundlage der Interface-Gehäuse Kunststoff als Ganzmetallgehäuse mit Metallführungsteilen für besondere Beanspruchungen entwickelt worden. Es zeichnet sich durch folgende Vorteile aus:

- √ Passend für alle 19“ Frontplatten nach IEC 60297-3 und IEEE-Fronten nach P1101.10
- √ Zur Schirmung zwischen Interface-Gehäuse und Frontplatte sind bei den Bauformen E und F1 HF-Dichtungen (Schirmbleche) an der Übergabeseite nachrüstbar
- √ Kodierungen sind je nach Bauform entweder integriert oder nachrüstbar
- √ Drei Kabeleinführungsöffnungen
- √ Für Kabeldurchmesser bis 17 mm
- √ Anwendungsgebiete mit besonderer Beanspruchung wie z. B. bei der Bahntechnik, Kraftwerkstechnik usw.

Technische Daten

Abmessungen	IEC 60297 / DIN 41494
Werkstoff	Gehäuseschalen: Zinkdruckguss Führungsteile: Zinkdruckguss oder Kunststoff metallisiert Übrige Teile: rostfreier Stahl, Stahl, Messing
Oberfläche:	Gehäuseschalen: trommelpoliert oder verzinkt und passiviert oder vernickelt sonstige Teile: verzinkt, vernickelt

Lieferumfang Bausatz Interface-Gehäuse Metall

	Menge im Bausatz standard	Menge im Bausatz geschirmt
Interface-Gehäuseschale	2	2
Kabelschellen-Bausatz	1	1
Blindabdeckung	2	2
Schirmblech	-	1
RFI-Dichtungsfeder	-	1
Befestigungsteile-Bausatz	1	1

Lieferumfang Bausatz Führungsteile

	Menge im Bausatz
Führungsteil oben	1
Führungsteil unten	1
Befestigungsteile-Bausatz	1

Lieferform

Interface-Gehäuse:
als Bausatz in Einzelteilen, ohne Führungsteile.

Führungsteile:
anbaufertiger Bausatz.

Dieser Katalog enthält Lager- und Standardteile. Weitere Produkte und Größen auf Anfrage

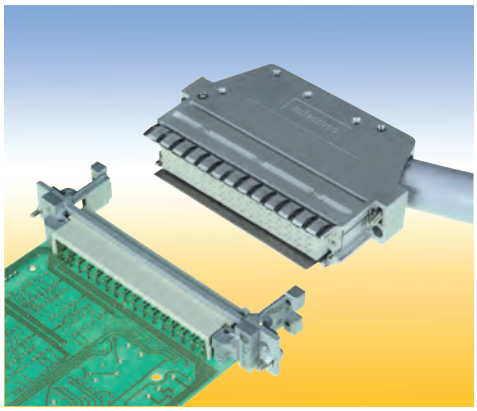

Interface-Gehäuse Metall HF

Interface-Gehäuse Metall HF E

für Steckverbinder der Bauformen E 48 und E 160

Bestellangaben für Bausätze

Bezeichnung	Breite [TE]	trommel-poliert Bestell-Nr. **409**	verzinkt + passiviert Bestell-Nr. **409**
Interface-Gehäuse			
Metall HF E-Standard	4	**113860**	**113824**
Metall HF E-geschirmt	4	-	**113849**

Interface-Gehäuse Metall HF F1

für Steckverbinder der Bauformen F 48, C96, H11, H15, und F24/H7

Bestellangaben für Bausätze

Bezeichnung	Breite [TE]	trommel-poliert Bestell-Nr. **409**	verzinkt + passiviert Bestell-Nr. **409**
Interface-Gehäuse			
Metall HF F1-Standard	3	**113838**	**111775**
Metall HF F1-Standard	4	**113840**	**111245**
Metall HF F1-geschirmt	4	-	**113841**

Vernickelte Interface-Gehäuse Metall HF F1 auf Anfrage.

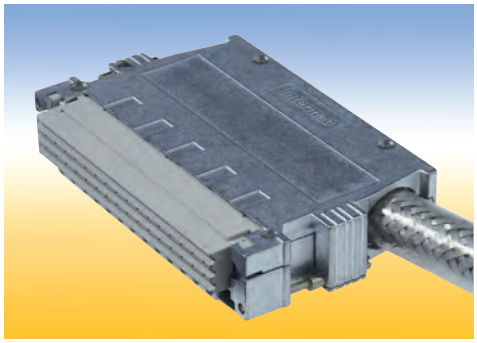

HF 20 COD-Standard,
kodierbar mit marktgängigen Kodierelementen

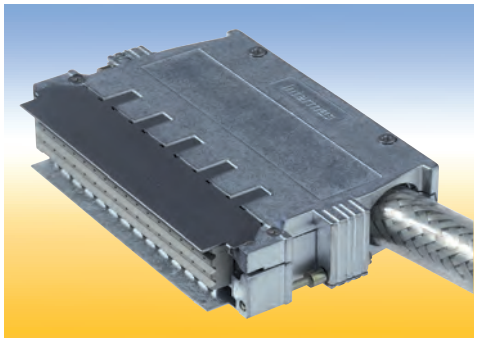

HF 20 COD-geschirmt, kodierbar

Interface-Gehäuse Metall HF 20 COD

mit integriertem Kodierkamm,
für Steckverbinder der Bauformen F 48, H15 und F24/H7

Die Interface-Gehäuse Metall HF 20 - Standard sind *nicht* mit HF-Dichtungsfedern ausrüstbar.

Bestellangaben für Bausätze

Bezeichnung	Breite [TE]	trommel-poliert Bestell-Nr. **409**	verzinkt + passiviert Bestell-Nr. **409**
Interface-Gehäuse			
Metall HF20COD-Standard	4	**114775**	**112321**
Metall HF20COD-geschirmt	4	-	**114255**

Vernickelte Interface-Gehäuse Metall HF20 COD - Standard auf Anfrage.

Führungsteile metallisiert

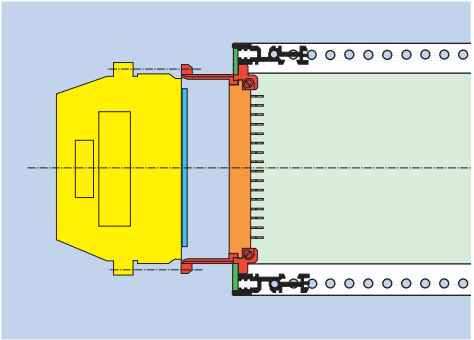

Anwendung
Führungsteil F für die Montage eines 3 TE Interface-Gehäuses Metall an beliebiger Position innerhalb einer Montagefläche.

Bestellangaben für Bausätze

	für Interface-Gehäuse Metall HF	Bestell-Nr. **409**
Führungsteil F metallisiert	F1- 3 TE	**114122**

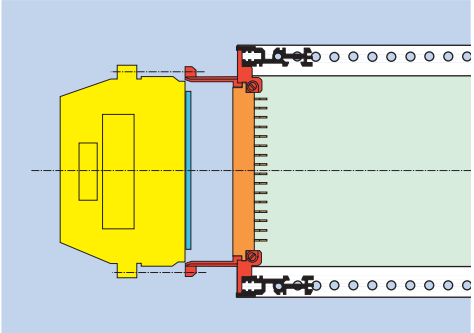

Anwendung
Führungsteil F mit integrierter Frontplatte für die Montage eines 3 TE Interface-Gehäuses Metall HF in einem 3 HE Baugruppenträger.

Bestellangaben für Bausätze

	für Interface-Gehäuse Metall HF	Bestell-Nr. **409**
Führungsteil F metallisiert	F1- 3 TE	**114121**

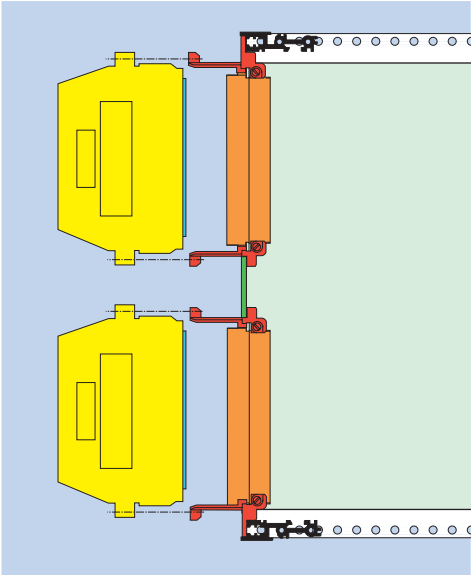

Anwendung
Führungsteil F für die Montage eines 3 TE Interface-Gehäuses Metall HF im oberen bzw. unteren Bereich eines 6 HE Baugruppenträgers.

Bestellangaben

	für Interface-Gehäuse Metall HF	Bestell-Nr. **409**
Führungsteil F metallisiert	oben - F1- 3 TE	**114119**
Führungsteil F metallisiert	unten - F1- 3 TE	**114120**

Darstellung:
gelb: Interface-Gehäuse Bausatz
orange: Messerleiste
blau: Federleiste
rot: Führungsteile
grün: Zubehör

Dieser Katalog enthält Lager- und Standardteile. Weitere Produkte und Größen auf Anfrage

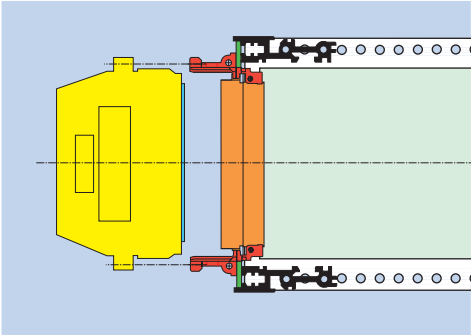

ohne Kodierung

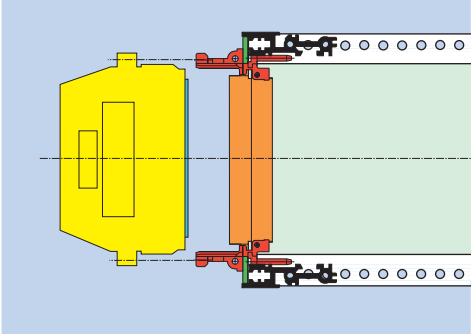

mit Kodierung

Anwendung

Führungsteil F/E für die Montage eines 4 TE Interface-Gehäuses Metall HF an beliebiger Position innerhalb einer Montagefläche.

Bestellangaben für Bausätze

	für Interface-Gehäuse Metall HF	Bestell-Nr. 409
Führungsteil F/E Metall	E, F1- 4 TE	**114933**
Führungsteil F/E Metall mit Kodierung	E, F1- 4 TE	**114007**

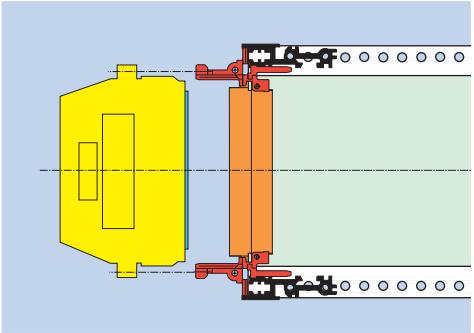

Anwendung

Führungsteil F/E mit integrierter Frontplatte für die Montage eines 4 TE Interface-Gehäuses Metall HF in einem 3 HE Baugruppenträger.

Bestellangaben für Bausätze

	für Interface-Gehäuse Metall HF	Bestell-Nr. 409
Führungsteil F/E Metall	F1- 4 TE	**113826**

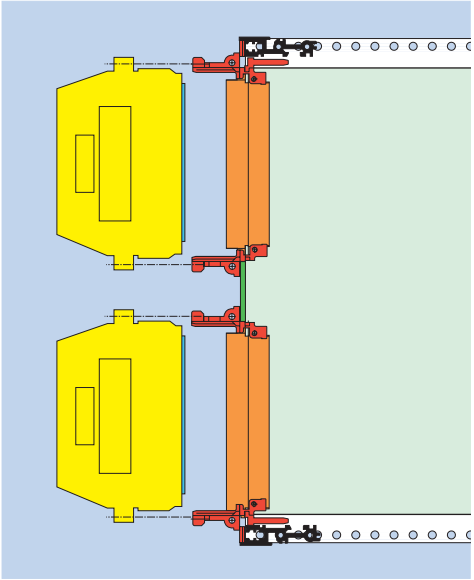

Anwendung

Führungsteil F/E für die Montage eines 4 TE Interface-Gehäuses Metall HF im oberen bzw. unteren Bereich eines 6 HE Baugruppenträgers.

Bestellangaben für Bausätze

	für Interface-Gehäuse Metall HF	Bestell-Nr. 409
Führungsteil F/E Metall	oben - F1- 4 TE	**113830**
Führungsteil F/E Metall	unten - F1- 4 TE	**113828**

Zubehör für Interface-Gehäuse Metall HF E und F

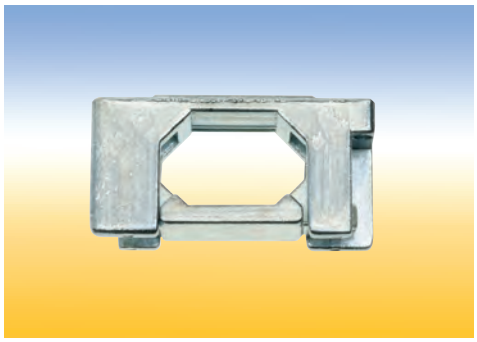

Kabelschellen-Bausatz
bestehend aus:
2 Metallbügeln
Befestigungsteilen

Werkstoff: Zinkdruckguss
Oberfläche: verzinkt

Bestellangaben für Bausätze

	Bestell-Nr. 409
Kabelschelle 3 TE	**113788**
Kabelschelle 4 TE	**112279**

Kodierungs-Bausatz
mit 32 Kodierungsmöglichkeiten
bestehend aus:
4 Kodierelementen
Befestigungsmaterial

Werkstoff: Metall

Bestell-Nr.: **409034724**

Dieser Katalog enthält Lager- und Standardteile. Weitere Produkte und Größen auf Anfrage

Zubehör für Interface-Gehäuse Metall HF 20 COD

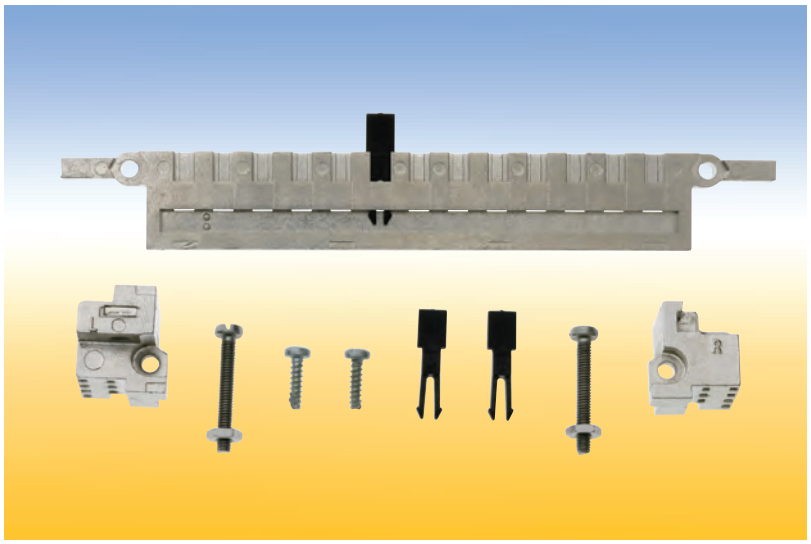

Halteteile-Bausatz
für die Befestigung im Baugruppenträger

Werkstoff: Kunststoff
Oberfläche: metallisiert

Bestell-Nr.: **409114983**

Kodierteil HF 20
für die Messerleiste

Werkstoff: Kunststoff
Oberfläche: metallisiert

Bestell-Nr.: **409114985**

Kodier-Pin HF 20
Werkstoff: Kunststoff

Verpackungseinheit: 100 Stück
Bestell-Nr.: **409115095**

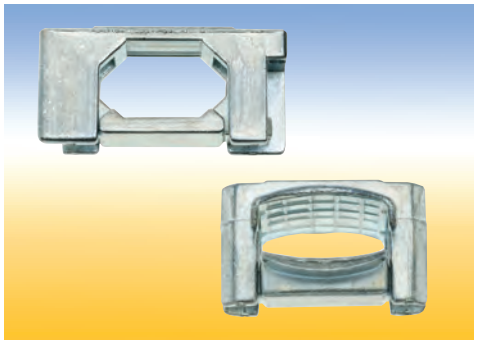

Kabelschellen-Bausatz
4 TE - HF20
bestehend aus:
2 Metallbügeln
Befestigungsteilen

Werkstoff: Zinkdruckguss
Oberfläche: metallisiert

Bestellangaben für Bausätze

	Bestell-Nr. 409
Kabelschelle schmal	**114982**
Kabelschelle breit	**118544**

Sammelschiene isolierte Bauweise

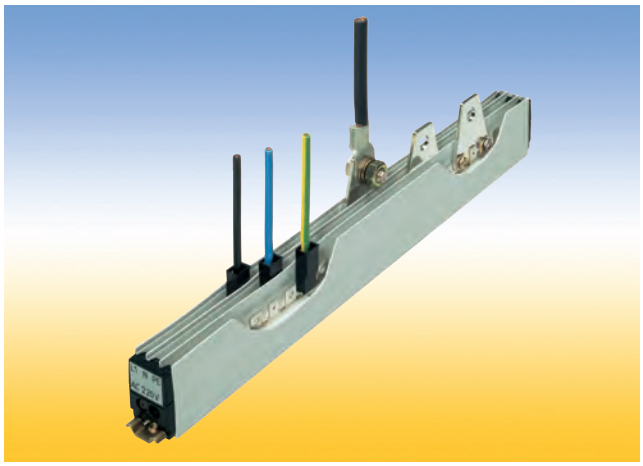

Beschreibung
Isolierter Sammelschienen-Bausatz für die Stromversorgung in Gehäusen und Schränken.

Die Sammelschienen zeichnen sich durch folgende Merkmale aus:
- √ Hohe Strombelastbarkeit bis 120 A
- √ Handrückensicher bis 500 V nach VDE 0106
- √ Durch das Schutzprofil ist die Sammelschiene fingersicher bis 220 V nach VDE 0470
- √ In beliebigen Längen lieferbar.
- √ bei einer Breite von 25 mm ist eine 3polige Belegung möglich.
- √ Isolierstoffe nach Bedingungen der VDE 0606

Es stehen zwei Anschlussausführungen zur Verfügung:

1. Anschlussausführung *A:*
Abwechselnd Anschlussfahnen für Flachsteckhülsen A 6,3 x 0,3 und Schraubbefestigung

2. Anschlussausführung *B*:
Abwechselnd Anschlussfahnen für Flachsteckhülsen A 6,3 x 0,3 und Doppelanschlussfahnen für Flachsteckhülsen A 2,8 x 0,8 oder 1 Flachsteckhülse A 6,3 x 0,8.
Zwischenlängen sind einfach durch Absägen herstellbar.

Technische Daten

Polzahl	2- oder 3polig
Anschlussausführung A	A 6,3x0,8 DIN 46244/Anschluss Ø 4,2 mm
Anschlussausführung B	A 6,3x0,8 / 2 x A 2,8x0,8 DIN 46244
Anwendungsklasse	-25 °C, +70 °C,keine Betauung
Strangstrom	bei Umgebungstemperatur 120 A bei 20 °C; 80 A bei 55 °C; 70 A bei 70 °C
Max. Betriebsspannung	500 V
Isolierklasse	Gruppe C nach DIN/VDE 0110
Prüfspannung	3,1 kV
Stromtragfähigkeit bei 20°C	25 A pro Steckanschluss A 6,3 x 0,8
Werkstoffe	Sammelschiene: SE-Cu F37, feuerverzinnt Isolierkörper: PP Abschlusskappe: PC, schwarz Befestigungsteile: Stahl, verzinkt, passiviert
Brandschutzklasse	Isolierwerkstoff: UL 94 V-0

Lieferform
montiert

Lieferumfang:
Schienen,
Schutzprofil
Endkappen
Befestigungsmaterial

Zubehör

	Bestell-Nr. **409**
Befestigungsteile-Bausatz 401 (2 Stützpunkte)	**065430**
Befestigungsteile-Bausatz ab 1600 mm (4 Stützpunkte)	**059270**
Anschlusslasche 100 A	**057680**

Bestellangaben für Bausätze

Bezeichnung	Nennlänge [mm]	geeignet für Schrankhöhe	A 2polig Bestell-Nr. **409**	A 3polig Bestell-Nr. **409**	B 2polig Bestell-Nr. **409**	B 3polig Bestell-Nr. **409**
Sammelschiene 100 A-	401	-	-	**061443**	-	**080695**
Sammelschiene 100 A-	1600	1800	**062093**	**058447**	-	**080939**
Sammelschiene 100 A-	1800	2000	**062094**	**058449**	**080696**	**080941**
Sammelschiene 100 A-	2000	2200	**062095**	**058451**	**080697**	**080943**

Dieser Katalog enthält Lager- und Standardteile. Weitere Produkte und Größen auf Anfrage